Réunion de Rentrée L2/L3 Mathématiques

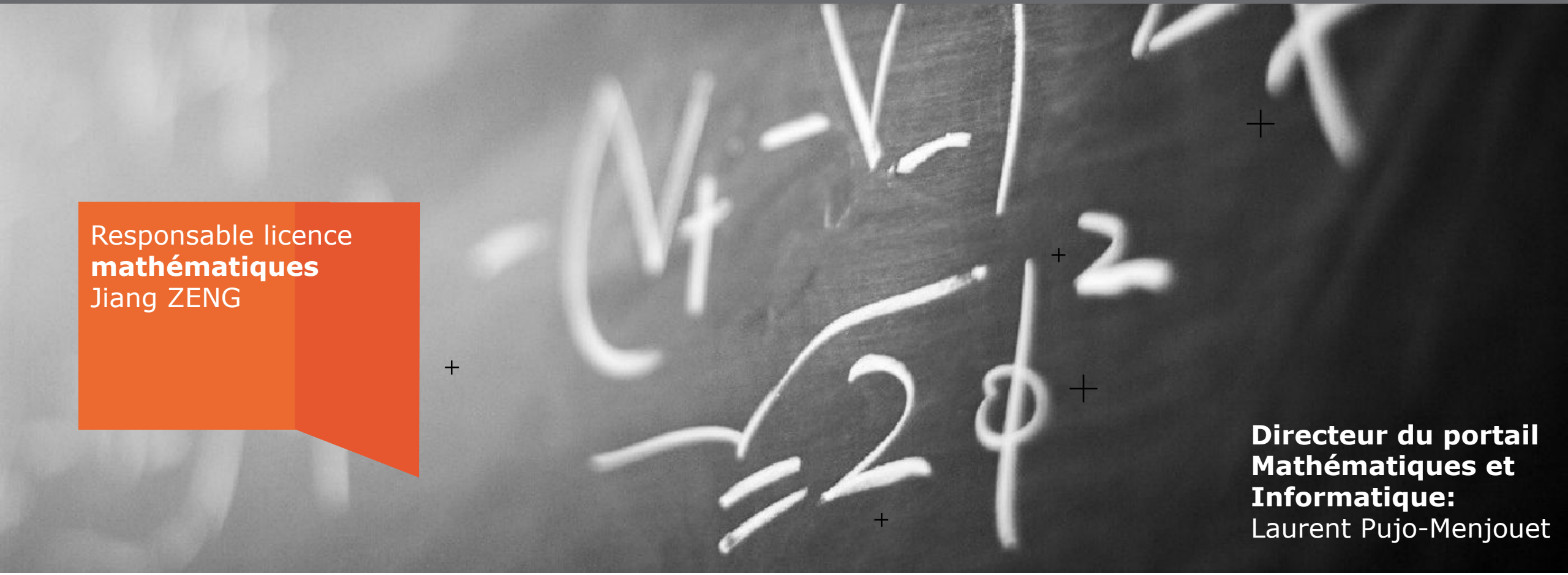

Responsable licence
mathématiques
Jiang ZENG

Directeur du portail Mathématiques et Informatique:
Laurent Pujo-Menjouet

Semaine d'intégration de la licence

Septembre 2019

Université Claude Bernard Lyon 1

BIENVENUE A LYON 1

- **SCIENCES ET TECHNOLOGIES**
- **SPORT**
- **SANTÉ**

SEMAINE D'INTÉ

SCIENCES ET TECHNOLOGIES

Licence Sciences, Technologies, Santé

BAC+3

LA LICENCE STS

PORTAIL
MATHÉMATIQUES INFORMATIQUE

- Formation d'une durée de 3 ans
- 20h à 25h de cours par semaine
- Orientation progressive au cours des 3 années de la licence :

Licence 1	Licence 2	Licence 3
Vous vous inscrivez dans l'un des trois **portails** disciplinaires : • Mathématiques - Informatique. • Physique - Chimie - Sciences de l'Ingénieur. • Sciences de la Vie et de la Terre.	Vous choisissez une **mention** de licence.	Vous choisissez un **parcours**.

SCIENCES ET TECHNOLOGIES

Licence Sciences, Technologies, Santé

BAC+3

LA LICENCE STS

PORTAIL
MATHÉMATIQUES INFORMATIQUE

- Nouveauté depuis la rentrée 2018: **L1 Aménagée** (oui-si ou bien Démarche volontaire)
- Depuis la rentrée 2018, **une chance est offerte** d'effectuer sa première année en deux ans: L1-1 et L1-2
- **Bases consolidées** et temps supplémentaire pour **renforcer les prérequis** en vue d'une réussite la L2 et de la L3

Licence 1	Licence 2	Licence 3
Vous vous inscrivez dans l'un des trois **portails** disciplinaires : • Mathématiques - Informatique. • Physique - Chimie - Sciences de l'Ingénieur. • Sciences de la Vie et de la Terre.	Vous choisissez une **mention** de licence.	Vous choisissez un **parcours**.

En deux ans

Université Claude Bernard Lyon 1

ORGANISATION DU PORTAIL MATHS-INFO

Licence 1 Choix du **portail**	Licence 2 Choix de la **mention**	Licence 3 Choix du **parcours**
Mathématiques - Informatique (MI)	Mathématiques	Mathématiques générales et applications
		Mathématiques pour l'enseignement **
		Mathématiques et économie
		Mathématiques et informatique
		Mathématiques pour les formations d'ingénieurs *(cursus L1-L2)*
		Mathématiques fondamentales *
		Actuariat *
	Informatique	Informatique
		Informatique et mathématiques
		Bio-informatique
		Informatique fondamentale *

CONTACTS

- Responsable Licence Mathématiques
  - Jiang Zeng

  ➔ licence@math.univ-lyon1.fr

  http://licence-math.univ-lyon1.fr
- Directeur du portail mathématiques et informatique
  - Laurent Pujo-Menjouet

  ➔ pujo@math.univ-lyon1.fr

  http://licence-math.univ-lyon1.fr

CONTACTS

- Référents Pédagogiques (**RP**) : assurent le suivi personnalisé des étudiants

- En Mathématiques (Alias complet : referents.pedagogiques@math.univ-lyon1.fr)

  - Rouchdi Bahloul, bâtiment Braconnier, bahloul@math.univ-lyon1.fr
  - Ricardo Biagioli, bâtiment Braconnier, biagioli@math.univ-lyon1.fr
  - Lorenzo Brandolese, bâtiment Braconnier, brandolese@math.univ-lyon1.fr
  - Alexis Tchoudjem, bâtiment Braconnier, tchoudjem@math.univ-lyon1.fr
  - Aumaury Thuillier, bâtiment Braconnier, thuillier@math.univ-lyon1.fr
  - Yoann Dabrowski, bâtiment Braconnier, yoann.dabrowski@univ-lyon1.fr

  - Il vous suit pendant votre cursus, il est **votre interlocuteur privilégié** à l'université. N'hésitez donc pas à le contacter en cas de problème.
  - Le nom de votre référent est indiqué sur la partie droite de votre page de suivi TOMUSS.

L'ORGANISATION DE VOS ETUDES

- ✓ Vos Unités d'Enseignement (U.E.)
- ✓ Vos Modalités de Contrôles des Connaissances et des Compétences (M.C.C.C.)
- ✓ Vos Unités d'Enseignement Transversales (TR)
- ✓ Votre emploi du temps

LES UNITES D'ENSEIGNEMENT : UE

- Les enseignements sont de trois types :

  - C.M. (cours magistral),

  - T.D. (travaux dirigés),

  - T.P. (travaux pratiques),

- Ils sont assurés dans le cadre d'une même discipline par plusieurs enseignants.

- Les enseignants sont en majorité **enseignants-chercheurs**

LES UNITES D'ENSEIGNEMENT : UE

- Les cours magistraux (CM): présence et travail personnel

Caractéristiques de l'enseignement	**Grand groupe de 150 à 300 étudiants** **Amphithéâtre** **Connaissances théoriques** **« Matière première » utilisée en T.D. et T.P.**
Votre travail sur place	**Ecouter** **Prendre des notes (rapidité, tri des éléments)**
Votre travail personnel	**Relire et compléter, <u>avant</u> les CM-TD -TP suivants** **Comprendre** **Mémoriser et réviser**
Interactions	**Intervention possible de l'étudiant pendant ou après le cours**

ATTENTION

- Même si la plupart des enseignants mettent leurs supports de cours à disposition, **ceux si sont loin d'être suffisants**
- La richesse du cours de se trouve dans les explications de l'enseignant
- Pour optimiser votre apprentissage il est fortement conseillé d'être présent

LES UNITES D'ENSEIGNEMENT : UE

- Les travaux dirigés (TD): présence et travail personnel

Caractéristiques de l'enseignement	**Groupe de 30 à 35 étudiants** **Illustration et approfondissement du CM**
Votre travail sur place	**Exercices et/ou analyses de documents** **Travail personnel**
Votre travail personnel	**Refaire les exercices difficiles** **Faire le lien avec le C.M.** **Réviser**
Interactions	**Questions / Réponses**

ATTENTION

- Il est conseillé de travailler par petits groupe
- Bien préparer le cours avant les TD
- Bien préparer les TD à l'avance

LES UNITES D'ENSEIGNEMENT : UE

- Les travaux dirigés (TD): présence et travail personnel

Caractéristiques de l'enseignement	**Petit groupe de 15 à 18 étudiants** **Manipulation**
Votre travail sur place	**Conduire des expériences**
Votre travail personnel	**Préparer le T.P. à l'avance avec le fascicule** **Réviser**
Interactions	**Nombreuses interactions entre enseignant-e-s et étudiant-e-s**

ATTENTION

- Les TP seront principalement liés à la programmation

LES CREDITS ou ECTS

- Affectés à une UE ou aux enseignements constitutifs d'une UE (ECUE)
  - → Par exemple Analyse III 1 UE = 6 crédits
  - → Par exemple Mesure et Intégration 1 UE = 9 crédits
  - → TR3 = 6 crédits avec 2 enseignements constitutifs
    - Culture numérique: 4 crédits
    - EPS: 2 crédits
- Définitivement acquis quand l'UE est validée
- Capitalisables
- **30 crédits maximum par semestre**

LES CREDITS ou ECTS

Une Unité d'Enseignements (U.E.) correspond à :

- Une discipline enseignée ou
- Plusieurs disciplines complémentaires enseignées

	4 UE Disciplinaires				1 UE Transversale
1 semestre (S1 à S5)	**UE1** 6 crédits	**UE2** 6 crédits	**UE3** 6 crédits	**UE4** 6 crédits	**UE5** 6 crédits

Sauf en L1 où deux UE sont à 12 crédits et quelques options à 3 crédits

	5 UE Disciplinaires				
(S6)	**UE1** 6 crédits	**UE2** 6 crédits	**UE3** 6 crédits	**UE4** 6 crédits	**UE5** 6 crédits

REGLES DE PROGRESSION / COMPENSATION

- Règles d'obtention des crédits d'une **UE**
  - Note de l'UE ≥ 10 ➔ U.E. définitivement acquise (ADM)
  - Note de l'UE <10 ➔ U.E. Ajournée (AJ)

Nouveau cette année: une année se décompose en deux blocs de connaissances et de compétences

- Règles d'obtention de **L2** : : un bloc scientifique (48 crédits ECTS) et un bloc transversal (TR3 et TR4) (12 crédits ECTS)
  - Toutes les UE sont compensables à l'intérieur de chaque bloc
  - Si la moyenne des notes du bloc scientifique est ≥ 9 il peut être compensé par le bloc transversal avec les coefficients respectifs 80% et 20%
- Il n'y a pas de compensation par semestre tout se fait à l'année

REGLES DE PROGRESSION / COMPENSATION

- Règles d'obtention de **L3** : : un bloc scientifique (54 crédits ECTS) et un bloc transversal (TR5) (6 crédits ECTS)
  - Toutes les UE sont compensables à l'intérieur de chaque bloc
  - Si la moyenne des notes du bloc scientifique est ≥ 9 il peut être compensé par le bloc transversal avec les coefficients respectifs 90% et 10%
- Il n'y a pas de compensation par semestre tout se fait à l'année
- Jurys: des jurys d'UE sont organisés, ainsi qu'un jury d'année
- Cas du redoublement d'une UE: la règle est qu'aucune note est conservée, sauf certaines notes ≥ 10 d'une UE. Par exemple la note de TP.

VALIDATION PAR UN JURY

- Jury pour chaque UE
- Jury pour chaque année
- Jury pour le diplôme

Les jurys sont « souverains » !

ANNÉE L2

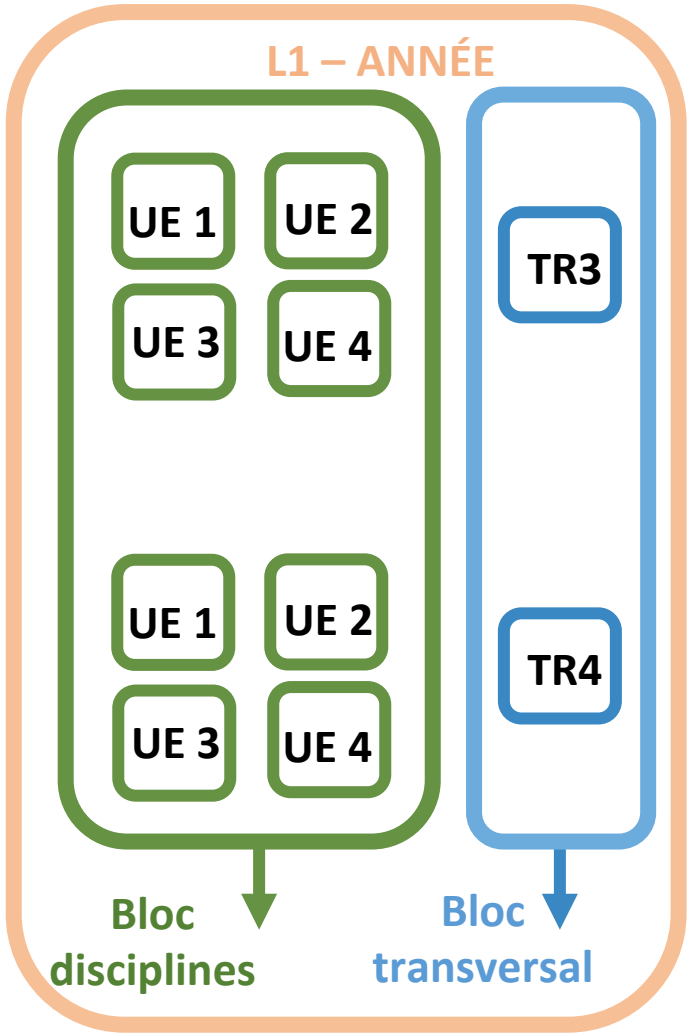

REGLES DE PROGRESSION

1 - <u>Le nombre d'inscriptions en Licence est limité</u>

→2 inscriptions administratives en L1, 2 en L2 et 2 en L3

→**PAS 3 (SAUF CAS EXCEPTIONNELS)**

2 - <u>Année définitivement acquise</u> (ADM)

- Inscription Pédagogique (IP) pour l'année pédagogique suivante

3 - <u>30 CREDITS maximum</u> par semestre,

4 - <u>60 CREDITS maximum</u> par année,

MODALITES DE CONTRÔLE DES CONNAISSANCES ET COMPÉTENCES

- MCCC définies UE par UE

  ➔ en L2 et L3 Maths : Toutes les UES sont en Contrôle Continu Intégral (CCI)

  ➔ Contrôles quasi-systématiques en TD / TP

- Session de rattrapage (SESSION 2) unique en juin (UE automne ET printemps)

- **ATTENTION** : la note de session 2 ne remplace **que** la note de CCF (Contrôle Continu Final)

REGLES POUR LES ABSENCES

- Toute absence aux évaluations doit être justifiée **RAPIDEMENT pour être validée**
  - 1 semaine pendant le semestre
  - 48h pendant la période d'examen
- Des absences à **TOUTES** les évaluations d'une UE entraînent un DEF (défaillant) de l'étudiant-e à l'UE, à l'année et au diplôme.
- **Attention :** L'étudiant boursier défaillant « DEF » à l'UE se verra dans l'obligation de rembourser la bourse qui lui a été versée
- Comment procéder

  → Apporter (ou envoyer) votre justificatif original (certificat médical, de décès…) à la scolarité de votre portail (MI : Bureau 117).

  → Donner une copie à votre responsable d'UE, enseignant de TD ou de TP (en main propre ou par émail).

  → **Respecter les délais !**

PROGRAMME DE LA DEUXIEME ANNEE

Semestre 3	Analyse III	Algèbre III	LIFAP3 Algorithmique et programmation avancée (*)	LIFBDW1 Bases de données et programmation web (*)	TR 3
			Electromagnétisme 1 (*)	Mécanique des systèmes de solides et de points matériels (*)	
Semestre 4	Analyse IV	Algèbre IV	Probabilités discrètes et statistiques descriptives	Introduction à l'analyse numérique	TR 4
			TIPE	TIPE	
			Optique physique et spectroscopie (*)	Introduction à la mécanique des milieux continus (*)	
			LIFAP4 Conception et		

PROGRAMME DE LA TROISIEME ANNEE

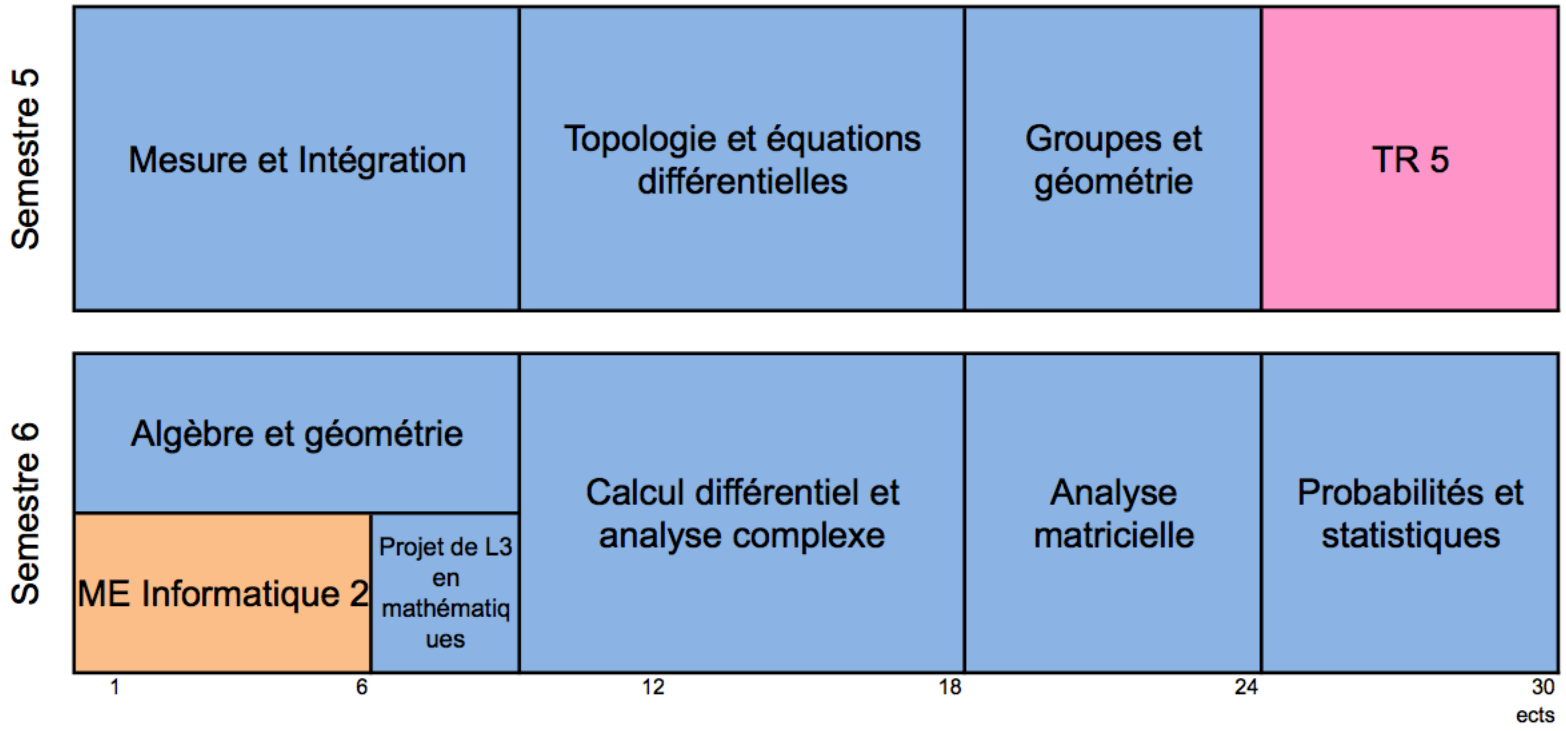

http://offre-de-formations.univ-lyon1.fr/parcours-275/mathematiques-generales-et-applications.html#

Vue étudiante Licence STS : IP D'AUTOMNE 2019

Saisissez un numero d'étudiant >> p1701 ok

Emploi du temps individuel de

» **Emploi du temps complet (Hors transversales)**

Sequence	UE	Groupe
1	Electromagnétisme (PHY2016L)	
2	Base de données et Programmation WEB (INF2028L)	
3	Algèbre III : diagonalisation et applications (MAT2020L)	
4	Analyse III : fonctions de plusieurs variables (MAT2019L)	

Vue étudiante Licence STS : IP D'AUTOMNE 2019

Saisissez un numero d'étudiant >> p171[redacted] ok

Emploi du temps individuel de [redacted]

» **Emploi du temps complet (Hors transversales)**

Sequence	UE	Groupe
1	Topologie et équations différentielles (MAT3118L)	
2	Mesure et Intégration (MAT3119L)	
5	Groupes et géométrie (MAT3121L)	

LES SEQUENCES D'ENSEIGNEMENT

La semaine est découpée en 5 « séquences »

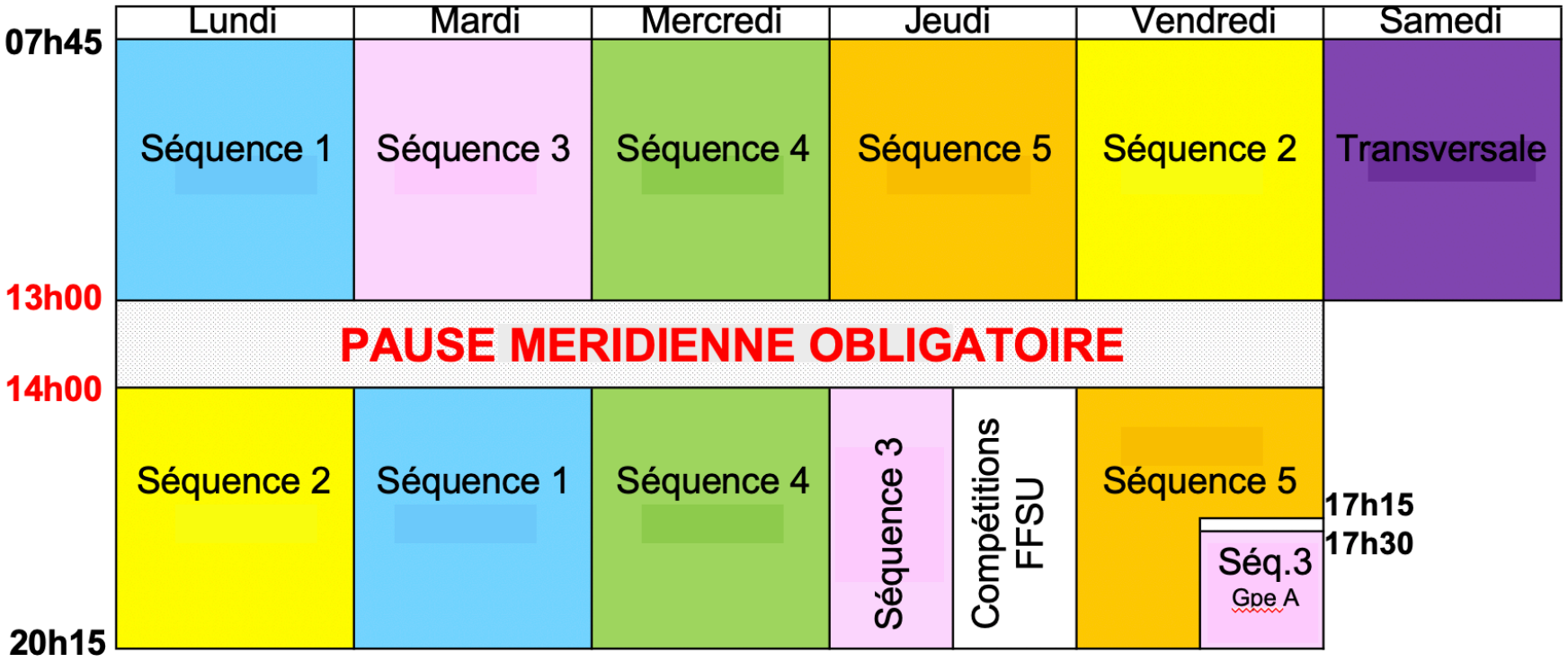

A chaque séquence est associée une Unité d'Enseignements (U.E.)

EMPLOI DU TEMPS

- L'affectation « UE / séquence » n’est pas la même pour tous les étudiants.
- Votre emploi du temps est personnalisé : il comprend des créneaux horaires libres !
- **20 à 25 h de cours/semaine** en moyenne

25 h de présence…

+

25 h de travail personnel chaque semaine

EXEMPLE D'EMPLOI DU TEMPS SEMAINE

	lundi	mardi	mercredi	jeudi	vendredi
7h45					
8h00	LIFAP1 Amphi AMPERE		LIFASR3 Amphi 5 - Déambulatoire Groupes A, B, C, D, E		FDM1 Amphi JORDAN
8h15					
8h30					
8h45					
9h00					
9h15					
9h30					
9h45	LIFAP1 Amphi ASTREE 13				
10h00					
10h15					
10h30					
10h45					
11h00					
11h15					
11h30			LIFASR1 Amphi GRIGNARD		
11h45					
12h00					
12h15					
12h30					
12h45					
13h00	PAUSE MERIDIENNE				
13h15					
13h30					
13h45					
14h00	FDM 1 Amphi JORDAN		LIFASR3 Amphi 5 - Déambulatoire Groupes F, G, H, I		
14h15					
14h30					
14h45					
15h00					
15h15					
15h30					
15h45					
16h00					
16h15					
16h30					
16h45					
17h00					
17h15					
17h30					
17h45					
18h00					
18h15					
18h30					
18h45					
19h00					

Université Claude Bernard Lyon 1

EVALUATION DES UE (page de suivi)

TOMUSS

Université Claude Bernard Lyon 1 — 2018 Automne

Les informations indiquées ici ne sont pas officielles, elles n'ont pas de valeur légale et sont **soumises à validation par les jurys d'UE**.

[redacted]

▼ **LSTS13S1**

▼ **UE-INF1010L Algorithmique Programmation Impérative, Initiation** Elodie DESSEREE, Marie LEFEVRE

Grp	Seq	TD5min	TD10min	TD20min	MoyenneTD	MoyenneTP	CCF	APO CC	TD3	TD4	Soutien 1	TD5	TD6	TP3	TD7	TD8	TP4	TD9	Essai dépot TP5	Soutien 2	Depot TP6
G	1	16.250/20	17.000/20	19.250/20	18.000/20	17.857/20	17.250/20	17.687/20	4.75/5	4.00/5	NON	18.50/20	10.00/10	PRST	10.00/10	3.00/5	PRST	4.50/5	Vérifier main.cpp	NON	Vérifier main.cpp

TP6	TD11	TD12	SalleTP10	Depot TP10	TP10	TP10 PRST	ALGO	CPP	INSCRIPTION SEANCE REV	JE VIENDRAI EN SESSION2	CC3 corrigé	Peut amener un PC
19.00/20	5.50/10	20.00/20	Grignard E	Vérifier Sujet_A_Paul_Chambaz_P 4.42KB	17.00/20	PRST	17.00/20	17.50/20	NON	NON	Pas de fichier	OUI

▼ **UE-INF1013L Unix** Thierry EXCOFFIER

Petit message : *http://perso.univ-lyon1.fr/thierry.excoffier/COURS/pratique_d_unix.html*

Seq	LinuxEssentials	Module 1	Module 2	Module 3	Module 4	Moyenne	LE Midterm	LE Final	LE Final correction	LE Comprehension	LE Comprehension correcti	Note CC	Note CC après correction	Contrôle terminal	Copie corrigée	Note UE avant jury
HS	16/16	3.45/6	3.49/6	0.06/6	0.01/6	5.84/20	40.0/40	10.8/20	Vérifier correctio	9.6/20	Vérifier correctio	12.50/20	14.50/20	16.1/20	Vérifier correctio	15.140/20

▼ **UE-INF1015L Bases De L'Architecture Pour La Programmation** Hamid LADJAL

Grp	Grp TP	Rendu TP NOTE	Rendu TP NOTE bis	Seq	Examen FINAL	TD1	TD2	CC1	CC2	CC3	CC mi parcours	CC FINAL	Moyenne
G	G1	Pas de fichier	Vérifier sujet_C.c	4	Doua Amphi Amp	PRST	PRST	6.00/10	4.00/5	16.50/20	16.25/20	19.25/20	17.050/20

▼ **UE-MAT1044L Fondamentaux Des Mathématiques I** Laurent PUJO-MENJOUET, Nicolas RESSAYRE, Frank WAGNER, Jean-Michel BROCHET, Pascal LAINE

Grp	Seq	APO FINAL	EXAMEN-INFO	MOYENNE-CC-INFO	NOTE-FINALE-INFO	PARTIEL-INFO-REM	PARTIEL-ECO-R	MOY-TEST-INFO	TEST1-INFO	TEST2-INFO	TEST3-INFO	TEST4-INFO	TEST5-INFO	TEST6-INFO	TEST7-INFO	TEST8-INFO
G	2	15.956/20	18.00/20	15.080/20	15.956/20	12.200/20	???/20	17.000/20	19.00/20	13.00/20	14.00/20	9.50/20	20.00/20	19.0/20	18.00/20	16.00/20

▼ **UE-TVL1184L Transversale 1** Sandrine PLENET

Grp	Seq
GP1AUTOM	3

▼ **UE-TVL1197L Culture Numérique** Abdelmalek ATOURI, Sandrine PLENET

Grp	Seq	Quoi	Quand	Note finale
3F3	3	TVL1184L	Jeudi 15h45	15.45/20

▼ **UE-TVL1198L Activité Sportive 1** Ludovic GOBERT

Seq	Quoi
3	TVL1184L

▼ **SP-TVL001L Athletisme (Pratique Polyvalente)**

Grp	Seq	UE	Horaire	Note Semestre Avant Jury
A1	3	TVL1198L	Mardi 09h45	13.00/20

▼ **etape-LSTS13 L1 Portail Mathématiques Informatiques** Jiang ZENG, Elodie DESSEREE

Grp	Référent	Séance2	Séance3	Orientation	TestDePositionnement	TestDePositionnement Copi
GP1AUTOM	nathalie.guin	???	NON	Info	18.00/20	Vérifier TestP.pdf

▼ **test_positionnement_anglais**

Semestres		
2018		Automne
2019	Printemps	Automne

Liens et autres informations	
Nathalie GUIN	Bilan de note
Flux RSS :	Emploi du temps
Licence STS	

SOIE : Service d'Orientation et d'Insertion professionnelle des Étudiants

- Atelier Jeunes Diplômés/ées "Premier emploi"
- Fermeture de l'espace conseil
- Atelier "premier emploi"

EXEMPLE D'EMPLOI DU TEMPS SEMAINE

Emploi du temps: ADE

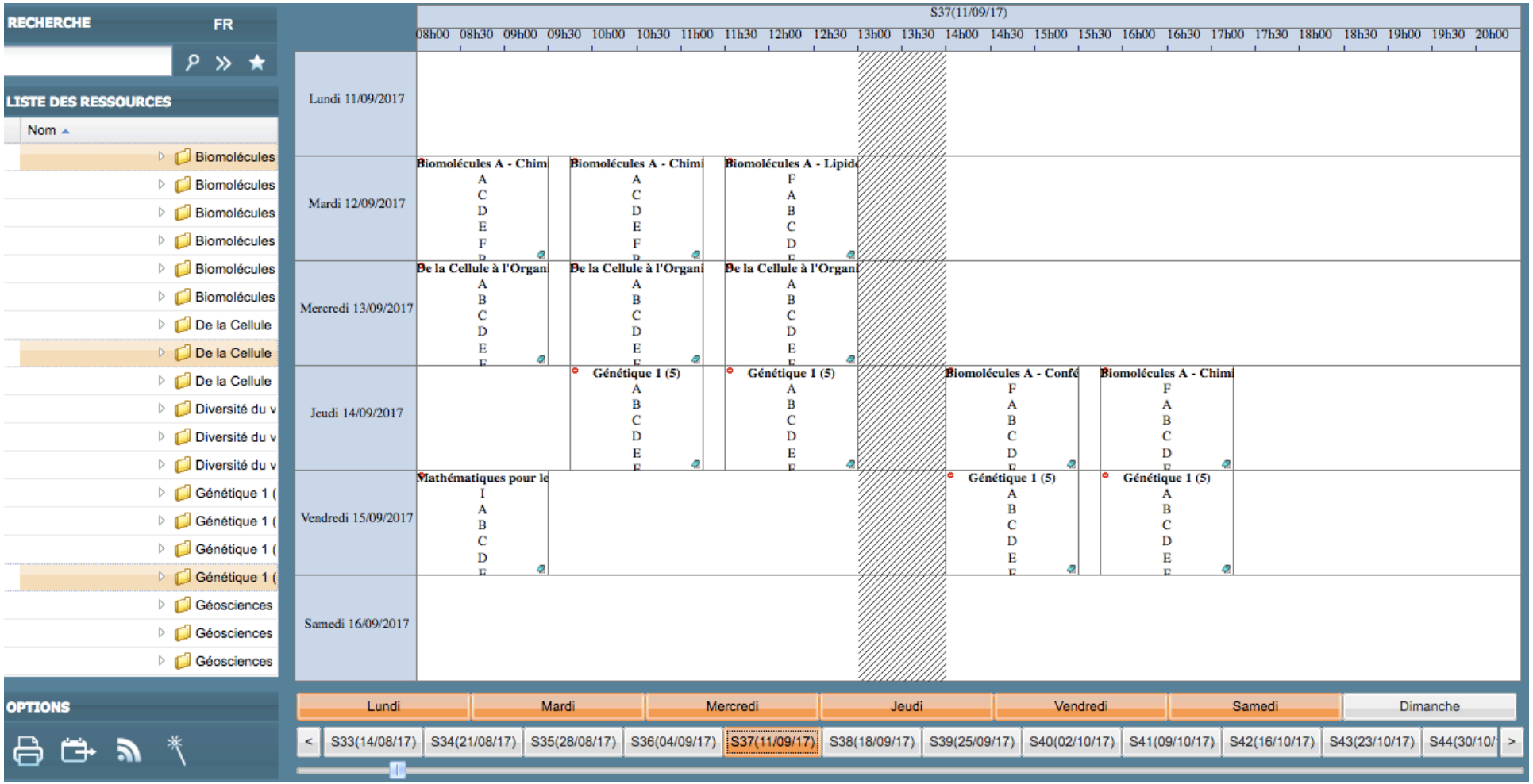

CONTENU DES UE

- http://offre-de-formations.univ-lyon1.fr
- Programmes officiels de UE de chaque parcours

- http://licence-math.univ-lyon1.fr/doku.php
- responsables de UE, avancement de cours avec polycopies de CM
- chargeurs de TD et TP, fiches de TD
- sujets de CC, examens, références, …

Environnement Numérique de Travail

- Activer mon compte sésame *https://sesame.univ-lyon1.fr/*
- Adresse mail universitaire : prénom.nom@etu.univ-lyon1.fr
  - La seule que nous utiliserons pendant l'année !
  - A consulter QUOTIDIENNEMENT !!!
- Emploi du temps : adeweb.univ-lyon1.fr
  - A consulter QUOTIDIENNEMENT !!!
- Notes / informations pédagogiques : https://tomusss.univ-lyon1.fr
- Informations diverses : site de la licence STS https://sciences-licence.univ-lyon1.fr/
  - convocation aux examens
  - calendrier (vacances)
  - procédures (réinscription, Dispense assiduité, …)

Environnement Numérique de Travail

- Activer mon compte sésame *https://sesame.univ-lyon1.fr/*
- Adresse mail universitaire : prénom.nom@etu.univ-lyon1.fr
  - La seule que nous utiliserons pendant l'année !
  - A consulter QUOTIDIENNEMENT !!!
- Emploi du temps : adeweb.univ-lyon1.fr
  - A consulter QUOTIDIENNEMENT !!!
- Notes / informations pédagogiques : https://tomusss.univ-lyon1.fr
- Informations diverses : site de la licence STS https://sciences-licence.univ-lyon1.fr/
  - convocation aux examens
  - calendrier (vacances)
  - procédures (réinscription, Dispense assiduité, …)

PLAN

Nautibus : dpt Info

Grignard

Bibliothèque

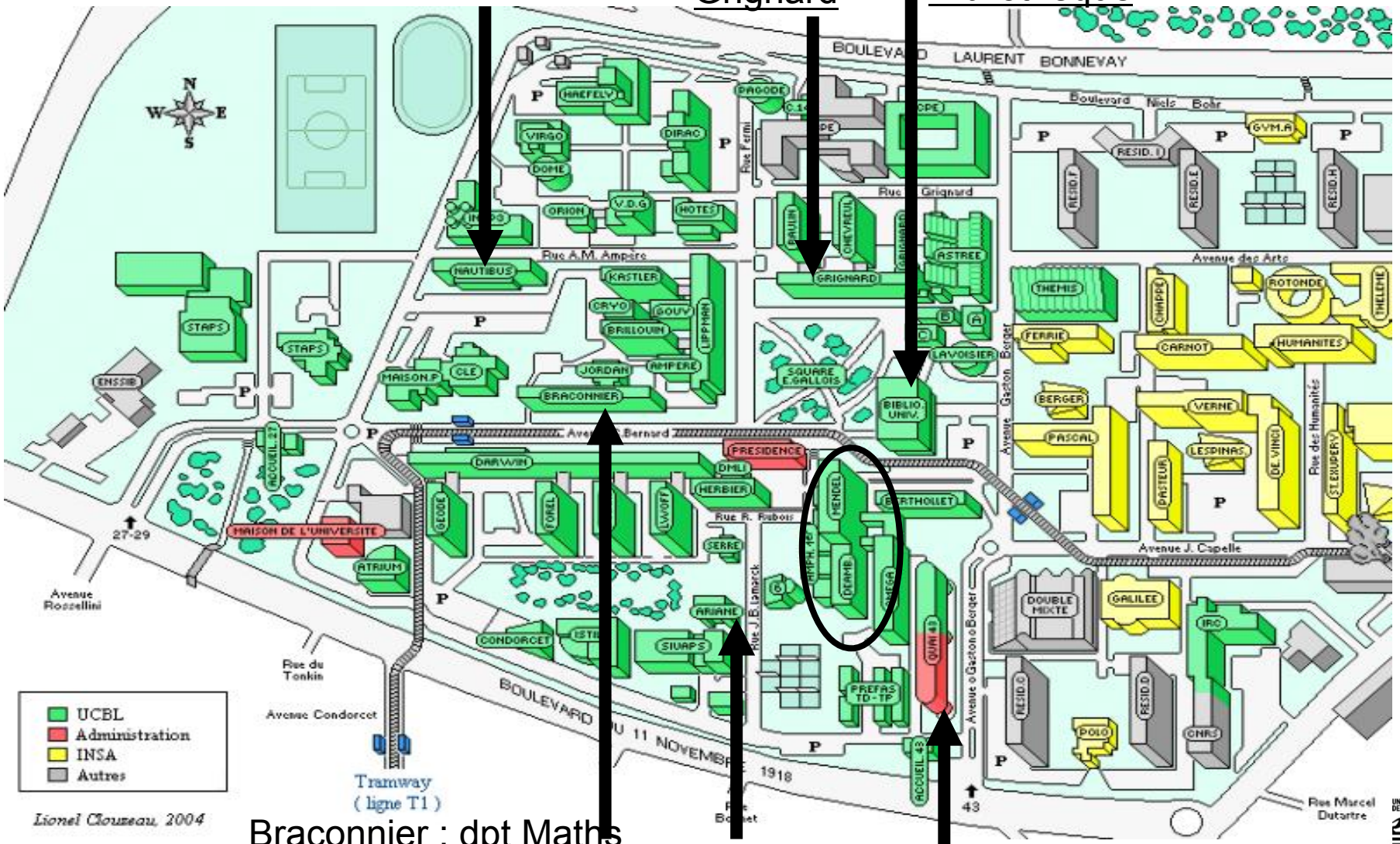

Braconnier : dpt Maths

ARIANE

Quai 43 : BAL

POUR VOUS AIDER TOUT AU LONG DE L'ANNEE

- Les référents pédagogiques
- Vos enseignants (en CM, en TP, en TD)
- Les tuteurs, étudiants de L3 et Master (déambulatoire ou Nautibus pour info)

Ainsi que…

- Le Bureau d'Accueil dans le déambulatoire
- La BU, Bibliothèque Universitaire
- Le BVE, Bureau de la Vie Etudiante (Astrée)
- Le SOIE (Le Quai 43)
- La MPU, Médecine Préventive Universitaire
- Le CROUS, service social (Thémis)
- La Mission HANDICAP (Astrée)
- BOREAL, Bureau d'ORientation des Etudiants étrangers Accueillis à Lyon 1 (Astrée)

Service d'Orientation et d'Insertion professionnelle des Etudiants (SOIE)

Campus LyonTech - La Doua
28 avenue Gaston Berber 69622
VILLEURBANNE

04 72 44 80 59

soie@univ-lyon1.fr

soie.univ-lyon1.fr